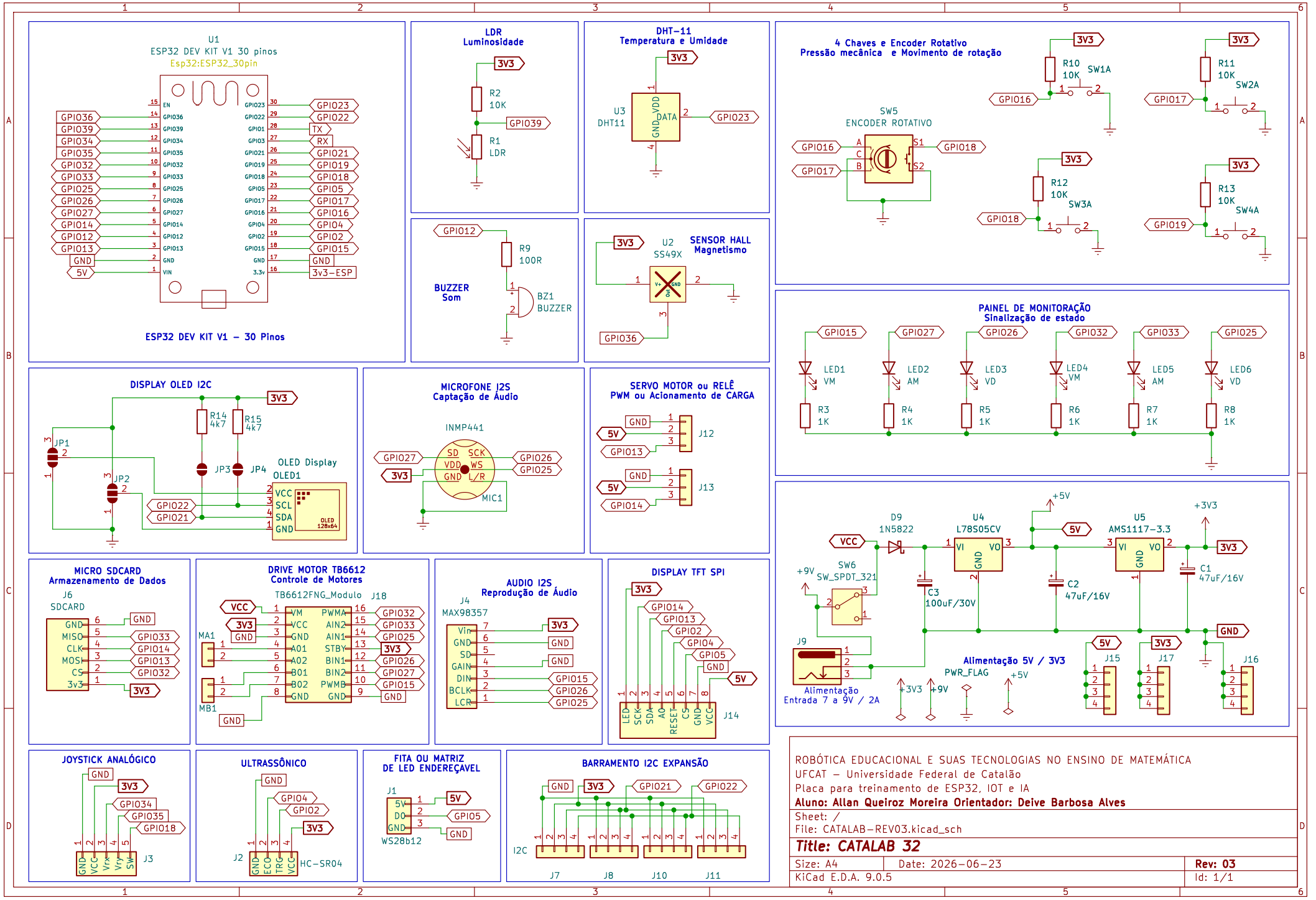

ROBÓTICA EDUCACIONAL E SUAS TECNOLOGIAS NO ENSINO DE MATEMÁTICA
UFCAT – Universidade Federal de Catalão
Placa para treinamento de ESP32, IOT e IA
Aluno: Allan Queiroz Moreira Orientador: Deive Barbosa Alves

Sheet: /
File: CATALAB-REV03.kicad_sch

Title: CATALAB 32

Size: A4	Date: 2026-06-23	**Rev: 03**
KiCad E.D.A. 9.0.5		Id: 1/1